OTA

ORO TIEKIMO ĮRENGINIAI (LT)

ПРИТОЧНЫЕ АГРЕГАТЫ (RUS)

AIR HANDLING UNITS (GB)

LÜFTUNGSGERÄTE (D)

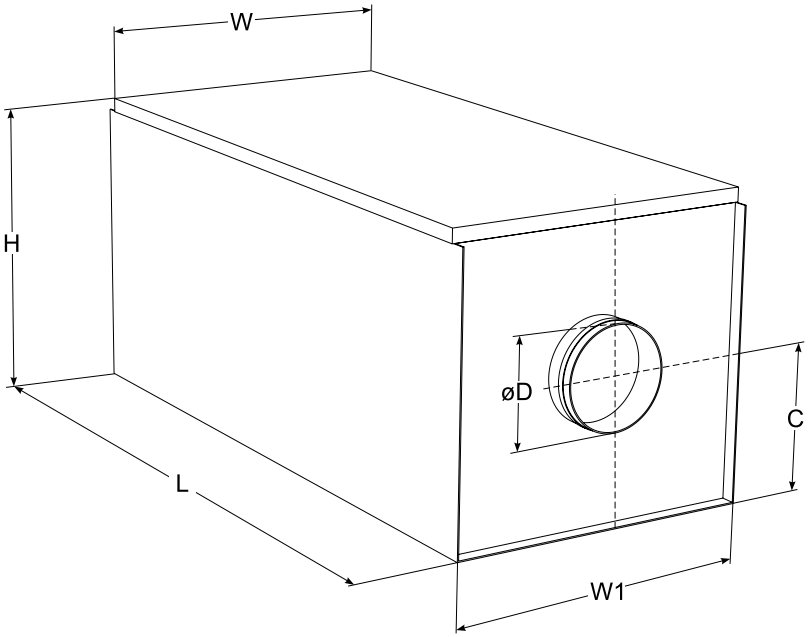

Įmonė pasilieka teisę keisti techninius duomenis
Производитель оставляет за собой право усовершенствования технических данных

Subject to technical modification
Änderungen in Konstruktion und Design sind vorbehalten

Techniniai duomenys (LT)	Технические данные (RUS)	Technical data (GB)	Technische Daten (D)

Tipas Тип Type Тур	Matmenys Размеры Dimensions Abmessungen					
	W [mm]	W1 [mm]	C [mm]	L [mm]	H [mm]	øD [mm]
OTA 125/1200	490	485	236	1000	490	125
OTA 160/ ...	490	485	236	1000	490	160
OTA 200/ ...	490	485	236	1000	490	200
OTA 250/ ...	550	545	285	1050	585	250
OTA 315/ ...	550	545	285	1050	585	315

Tipas Тип Type Тур	Elektrinis šildytuvas Электрический нагреватель Electrical heater Elektro-Heizregister			Ventiliatorius Вентилятор Fan Ventilator				
	Įtampa / Dažnis Напряжение / Частота Voltage / Frequency Spannung / Frequenz	Galia Мощность Power Heizleistung	Min. oro srautas Мин. поток воздуха Min. airflow Min. Luftstromvolumen	Įtampa / Dažnis Напряжение / Частота Voltage / Frequency Spannung / Frequenz	Srovės stiprumas Сила тока Current Stromstärke	Maks. slėgis Макс. давление Max. pressure Max. Druckerhöhung	Maks. oro srautas Макс. поток воздуха Max. airflow Max. Luftstromvolumen	Filtro tipas Тип фильтра Filter type Filter typ
	[V/Hz] [В/Гц]	[kW] [кВт]	[m³/h] [м³/ч]	[V/Hz] [В/Гц]	[A] [A]	[Pa] [Па]	[m³/h] [м³/ч]	
OTA 125/1200	230/50	1,2	70	230/50	0,26	270	250	EU3
OTA 160/2000	230/50	2,0	110	230/50	0,38	270	450	EU3
OTA 160/2400	230/50	2,4	110	230/50	0,38	270	450	EU3
OTA 160/5000	400/50	5,0	110	230/50	0,38	270	450	EU3
OTA 160/6000	400/50	6,0	110	230/50	0,38	270	450	EU3
OTA 200/2000	230/50	2,0	170	230/50	0,60	450	940	EU3
OTA 200/2400	230/50	2,4	170	230/50	0,60	450	940	EU3
OTA 200/3000	400/50	3,0	170	230/50	0,60	450	940	EU3
OTA 200/5000	400/50	5,0	170	230/50	0,60	450	940	EU3
OTA 200/6000	400/50	6,0	170	230/50	0,60	450	940	EU3
OTA 250/1200	230/50	1,0	250	230/50	0,60	480	940	EU3
OTA 250/5000	400/50	5,0	250	230/50	0,60	480	940	EU3
OTA 250/6000	400/50	6,0	250	230/50	0,60	480	940	EU3
OTA 250/9000	400/50	9,0	250	230/50	0,60	480	940	EU3
OTA 315/5000	400/50	5,0	315	230/50	1,00	650	1550	EU3
OTA 315/6000	400/50	6,0	315	230/50	1,00	650	1550	EU3
OTA 315/9000	400/50	9,0	315	230/50	1,00	650	1550	EU3

Elektros jungimo schema (LT) / Схема эл. подключения (RUS) / Wiring scheme (GB) / El. Schaltplan (D)

C
- Išcentrinis ventiliatorius
- Центробежный вентилятор
- Radial fan
- Radial Ventilator

D
- Elektrinis šildytuvas
- Электрический нагреватель
- Electrical heater
- Elektro-Heizregister

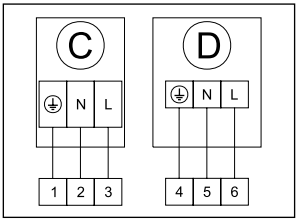

OTA 125/1200
OTA 160/2000
OTA 160/2400
OTA 200/2000
OTA 200/2400
OTA 250/1200

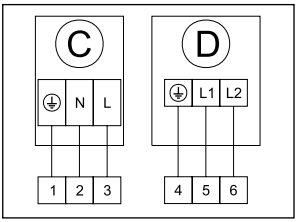

OTA 160/5000
OTA 160/6000
OTA 200/3000
OTA 200/5000
OTA 200/6000
OTA 250/5000
OTA 250/6000
OTA 315/5000
OTA 315/6000

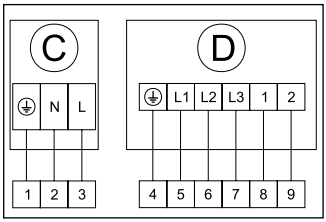

OTA 250/9000
OTA 315/9000

Montavimas (LT)

Oro tiekimo agregatai OTA skirti jungti tiesiai prie ortakių sistemos. Agregatas statomas horizantalioje ar vertikalioje padetyje.

Монтаж (RUS)

Агрегаты подачи воздуха OTA преднозначены для монтажа прямо в воздуховоды. Их можно монтировать горизонтально или вертикально.

Installation (GB)

Air handling units OTA are designed to be installed directly into circular duct system, these units can be installed in horizontal or vertical position.

Montage (D)

Zuluftgeräte OTA sind für die Montage in die Luftrohranschluss vorbestimmt. Sie kannen man horizontal oder senkrecht aufstellen.

Ventiliatorius

LT

Aprašymas:

Ventiliatorių galima naudoti tik oro transportavimui t.y. negalima naudoti dūmų, sprogių medžiagų, suodžių, miltų ir pan. transportavimui. Ventiliatorius turi asinchroninį variklį su tepimo nereikalaujančiais rutuliniais guoliais. Ventiliatoriui naudojama standartinė el. srovė : vienfazė - 230V / 50Hz.

Aptarnavimas:

Prieš aptarnavimą įsitikinkite, kad elektros srovė išjungta, ir sparnuotė sustojusi. Ventiliatorių reikia valyti mažiausiai 1 kartą per metus. Tuo bus užtikrinta, kad sparnuotė neišsibalansuos. Ventiliatoriaus guoliai nereikalauja tepimo. Valant ventiliatorių sparnuotes, nenaudokite sintetinių valiklių ar kompresoriaus pūtimui.

Aptarnavimo eiga:

1. Įsitikinkite, kad elektros srovė atjungta.
2. Patikrinkite ar neužblokuota sparnuotė.
3. Įsitikinkite, kad kondensatorius prijungtas (tik vienfaziams varikliams) pagal jungimo schemą.
4. Jei ventiliatorius nedirba – pakeiskite kondensatorių (tai gali būti viena iš gedimo priežasčių).
5. Defektinį ventiliatorių reikia grąžinti išvalytą, su detaliu defekto aprašymu.

Elektros pajungimas:

Ventiliatorių pajungti prie elektros tinklo gali tik kvalifikuotas elektrikas.Būtina:

1. Patikrinti, kad įtampa ir elektros tinklo dažnis atitiktų ant ventiliatoriaus nurodytus duomenis.
2. Elektros laidai ir jungtys turi atitikti elektrosaugos reikalavimus.
3. **Svarbu!** Ventiliatorių būtina įžeminti.

Вентилятор

RUS

Описание:

Вентилятор можно использовать только для транспортировки воздуха, т.е. нельзя использовать для вытяжки дыма, взрывчато-опасных материалов, грязи, муки и т.д. Вентилятор имеет асинхронный двигатель с не требующими в обслуживания подшипниками. Используется стандартное напряжение: однофазное - 230В / 50Гц.

Обслуживание:

Перед обслуживанием удостоверьтесь в том, что вентилятор отключен от сети электрического тока и крыльчатка не перемещается. Крыльчатку нужно чистить по крайней мере один раз в год, чтобы не нарушить ее балансировку. Не чистите крыльчатку синтетическими очистителями или дующим компресором.

Последовательность обслуживания:

1. Удостоверьтесь, что вентилятор отключен от сети электрического тока.
2. Проверьте, не заблокирована ли крыльчатка.
3. Удостоверьтесь, что конденсатор подключен согласно схеме (только для однофазных двигателей).
4. Если вентилятор не работает - замените конденсатор.
5. Дефектный вентилятор должен быть возвращен чистым и с описанием дефекта.

Подключение к электросети:

Подключение вентилятора к электросети можно поручить только квалифицированному электрику. Необходимо:

1. Проверить соответсвие напряжения и частоты электросети с данными, указанными на вентиляторе.
2. Электрические провода и соединения должны соответствовать требованиям электробезопасности.
3. **Важно!** Вентилятор необходимо заземлить.

Fan

G B

Description:

Duct fans are not designed for functioning in explosive-inclined areas. Fan should be connected to the standard mains supply - one phase 230V/50Hz.

Maintenance:

Duct fans contains maintenance-free ball bearings. The only maintenance required is cleaning of the impeller. We recommend inspection of the impeller every six months. Before cleaning disconnect the fan from the mains and block the mains switch. Do not obstruct the balance of impeller. Do not use strong detergents or cleaning agents for cleaning. Do not put fan into the water while cleaning.

In the case of breakdown:

1. Check if mains power is reaching the fan.
2. Disconnect from the mains and ensure that the impeller is not blocked.
3. If the thermo-contact has been activated, the cause should be determined.
4. Check that the capacitor is connected (single-phase, refer to the wiring diagram).
5. If the fault persists, change the capacitor. If that does not help, contact the supplier.

Connection to the mains power:

The fan must be connected to the mains only by a **qualified electrician**.

1. Check that the voltage and frequency corresponds with the specifications put on the fan`s ID plate.
2. All electrical wiring and connections must be carried out in compliance with national safety regulations.
3. **Important!** The fan must be grounded.

Ventilator

D

Beschreibung:

Kanalventilatoren sind nicht in Umgebung,die Gasstaub oder andere Sprengstoffe enthält,zu gebrauchen.Ventilatoren sind an den Standard-Elektrostrom (1-Phasen 230V/50 Hz) anzuschließen.

Bedienung:

Ventilatoren sind mit wartungsfreien Lagern ausgerüstet.Die einzige Forderung der Ventilatorwartung ist Laufradreinigung. Es ist zu empfehlen, Ventilatorlaufrad je 6 Monate zu reinigen. Vor Reinigung Elektrostrom ausschalten und Stromschalter blockieren. Laufradauswuchtung nicht gefährden. Chemische Reinigung des Ventilators sowie Tauchen ins Wasser ist ausgeschlossen

Bei Betriebsausfall:

1. Prüfen, ob der Elektrostrom den Ventilator erreicht.
2. Der Elektrostrom ausschalten und sich überzeugen, dass Laufrad nicht blockiert ist.
3. Wenn der Thermoschutz sich aktiviert hat, den Überhitzgrund beseitigen.
4. Den Kondensator prüfen (für 1- Phasenmotoren gemäß dem Schaltplan).
5. Wenn Betriebsausfälle wieder auftreten, Kondensator ersetzen. Wenn das nicht hilft, sich an den Lieferanten wenden.

Elektroanschluss:

Ventilatoren sind vom **Fachmann** an das Elektronetz anzuschließen.

1. Dabei ist es unbedingt zu prüfen, ob die Stromfrequenz den Angaben auf dem Ventilator antsprechen.
2. Elektroleitungen und Schalter sollen den Elektroschutzvorschriften entsprechen.
3. **Achtung!** Ventilator ist unbedingt zu erden.

Šildytuvas

LT

Jungimas į elektros tinklą

1. Šildytuvų elektros maitinimas yra 230V/ 1~, 400V/ 2~ ar 400V/ 3~. Elektros jungimo schema žr. ant gamyklinės lentelės, kuri yra ant šildytuvo dangtelio vidinės dalies.
2. Šildytuvas turi 2 termoapsaugas (viena atstatoma rankiniu būdu), kurios apsaugo šildytuvą nuo perkaitimo esant mažam oro srautui arba sistemos gedimui.

Aptarnavimas

Šildytuvas nereikalauja jokio aptarnavimo, išskyrus periodinės patikros ir valymo. Jį rekomenduojama valyti 1 kartą per metus. Valyti, patikrinti ar remontuoti šildytuvą gali tik kvalifikuotas personalas.

Perkaitimas

Suveikus apsaugai nuo perkaitimo:

1. Atjunkite elektros srovę.
2. Kruopščiai išanalizuokite galimas apsaugos suveikimo priežastis.
3. Kai gedimas yra pašalintas, atstatykite rankinę termoapsaugą (nuspausti “RESET”).
4. Įsitikinkite ar šildytuvas veikia normaliai (neperkaista).

Нагреватель

RUS

Подключение к электросети:

1. Питание нагревателей - стандартное однофазное 230В, двухфазное 400В или трехфазное 400В. Электрическая схема находится на внешней стороне крышки нагревателя.
2. Нагреватель имеет два типа термозащит (одна из них восстанавливается вручную). Они оберегают нагреватель от перегрузки, при недостачном потоке воздуха или при неполадке в системе.

Обслуживание:

Нагреватель ненуждается в обслуживании, исключая переодическую проверку и чистку. Рекомендуется чистить нагреватель один раз в год. Чистить или проверять может только квалифицированный персонал.

Перегрев:

Если сработала термозащита:

1. Отключите электрический ток.
2. Тщательно исследуйте возможные причины срабатывания термозащиты.
3. После устранения этой причины восстановите ручную термозащиту (нажмите кнопку “RESET”).
4. Убедитесь что нагреватель работает нормально (не перегревается).

Heater

GB

Connection to the mains:

1. Heaters should be connected to the standard mains supply one phase - 230V/50Hz, three phase -400V/50Hz. Wiring to the mains must be done by the wing scheme (it is located on inner side of cover).
2. Heater contains two thermoprotections (manual restoration, and automatic restoration). which are used to avoid heater from overheating.

Maintenance:

Inspection and cleaning of heater should be performed once a year. No other maintenance required.

Inspection, cleaning, or repairing should be performed only by a qualified personnel.

In the case of breakdown:

If thermocontact activates:

1. Disconnect from the mains.
2. Check faults of disfunctioning.
3. Restore thermoprotection (use manual restoration button “RESET”) if no faults persist.
4. Check if the heater works properly.

Heizregister

D

Elektroanschluss:

1. Heizregister sollen am Standard-Elektrostrom angeschlossen sein: 1-Phasen an 230 V/50 Hz, 3-Phasen an 400 V/50 Hz.Beim Anschluss den Schaltplan gebrauchen (ist auf der Innenseite des Deckels zu finden).
2. Heizregister mit automatisch rückstellender Überhitzungsschutz und manuell rückstellbarer Überhitzungsschutz ausgerüstet. Thermoschutz wird bei Überhitzungsgefahr gebraucht.

Bedienung:

Prüfung sowie Reinigung soll einmal jährlich durchgeführt werden.Andere Wartung erübrigt sich. Prüfung, Reinigung sowie Renovierung ist nur vom Fachmann durchzuführen.

Bei Betriebsausfall:

Falls Thermoschutz sich aktiviert hat:

1. Eektrostrom abschalten.
2. Fehlerursache feststellen.
3. Thermoschutz rückstellen(dabei „RESET“-Knopf für manuelle Rückstellung gebrauchen), wenn Fehlerursachen fehlen.
4. Prüfen,ob Elektro-Heizregister korrekt funktioniert.

Filtras

LT

Aprašymas

Oro filtro tikslas-išvalyti orą, apsaugoti kondicionavimo įrengimą, ortakius, patalpas, kad nepatektų dulkės ir kitos smulkios dalelės.

Filtravimo efektyvumas priklauso nuo filtro klasės ir tipo.

Tikrinimas, valymas ir keitimas:

1. Ar filtras tokios pat klasės ir dydžio kaip originalas.
2. Ar įstatytas filtras yra sandariai užspaustas.
3. Filtras valomas arba keičiamas sumažėjus oro srautui.
4. Kas 3-6 mėnesiai filtras turi būti apžiūrimas vizualiai.
5. Jei filtras po valymo vis tiek neduoda reikalingų rezultatų, jį reikia pakeisti.

Фильтр

RUS

Описание:

Функция фильтра: очистить воздух от пыли и других мелких частиц, защитить оборудование подачи воздуха и приточные системы.

Эффективность зависит от типа и класса фильтра.

Проверка, чистка и замена фильтра:

1. Является ли фильтр, того же самого класса и размера, как и оригинал.
2. Герметично ли вставлен фильтр.
3. Фильтр должен быть очищен или заменен при уменьшении потока воздуха.
4. В течение каждых 3-6 месяцев, фильтр должен быть осмотрен визуально.
5. Если фильтр не дает нужных результатов после очистки, он должен быть заменен.

Filtras

G B

Description:

Air filters are used to clean supplied air and protect premises, duct system from dust and other small particles.

The efficiency of the cleaning depends on filter class.

In case of low filter efficiency check:

1. Is the filter of the same class and measures as original one;
2. Is filter hermetic;
3. Clean or change filter when pressure loss are is too big.
4. Filter should be checked visually every 3-6 month;
5. If cleaning does not help change the filter.

Maintenance

D

Beschreibung:

Filterfunktion ist Zuluftreinigung, Schutz der Luftrohrsysteme vom Staub sowie anderen kleinen Teilchen.

Filtereffektivität hängt von Filterklasse ab.

Bei kleiner Filtereffektivität:

1. Prüfen,ob Filterklasse und - abmessungen dem Original entsprechen.
2. Prüfen, ob Filter korrekt eingebaut ist.
3. Filter reinigen oder ersetzen, wenn. Druckverluste zu groß sind.
4. Je 3-6 Monate prüfen.
5. Filter ersetzen, wenn Reinigung nicht hilft.

Šiauliai, Rėkyvos g. 24c
Tel.: (+370 41) 540415
(+370 41) 540212
Fax: (+370 41) 540417
office@salda.lt

Vilnius, J.Kazlausko g. 21
Tel.: (+370 5) 2733538
Fax: (+370 5) 2753007
vilnius@salda.lt
www.salda.lt

Kaunas, Elektrėnų g. 8
Tel.: (+370 37) 353217
Fax: (+370 37) 452916
kaunas@salda.lt
www.salda.lt

Klaipėda, Dubysos g. 31-207
Tel.: (+370 46) 340314
Fax: (+370 46) 340314
klaipeda@salda.lt
www.salda.lt